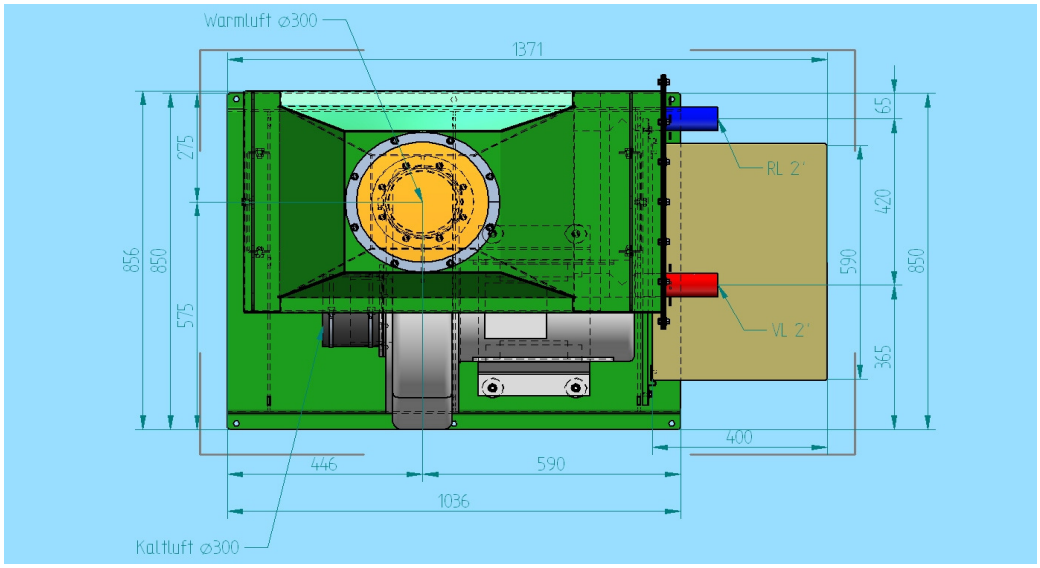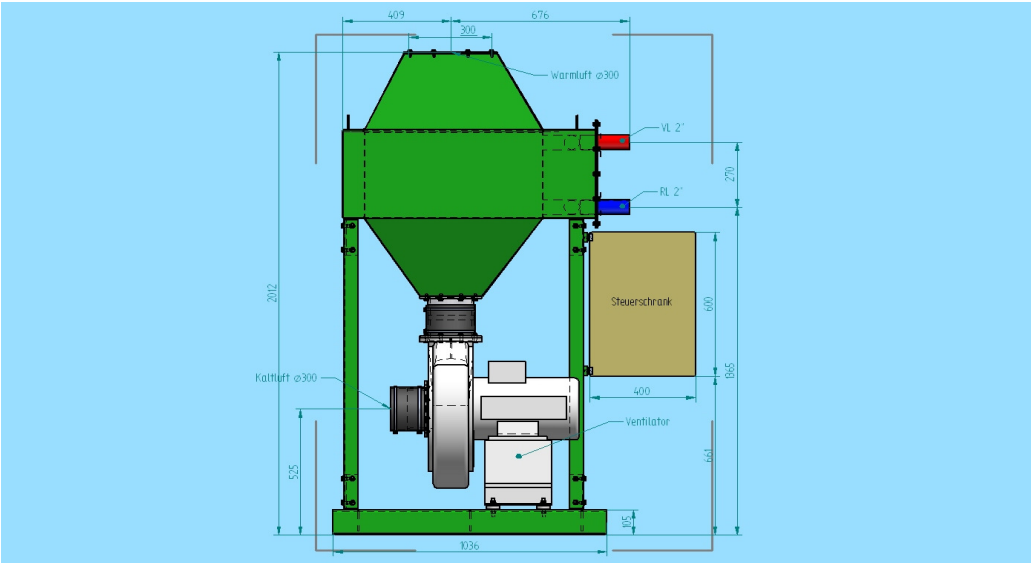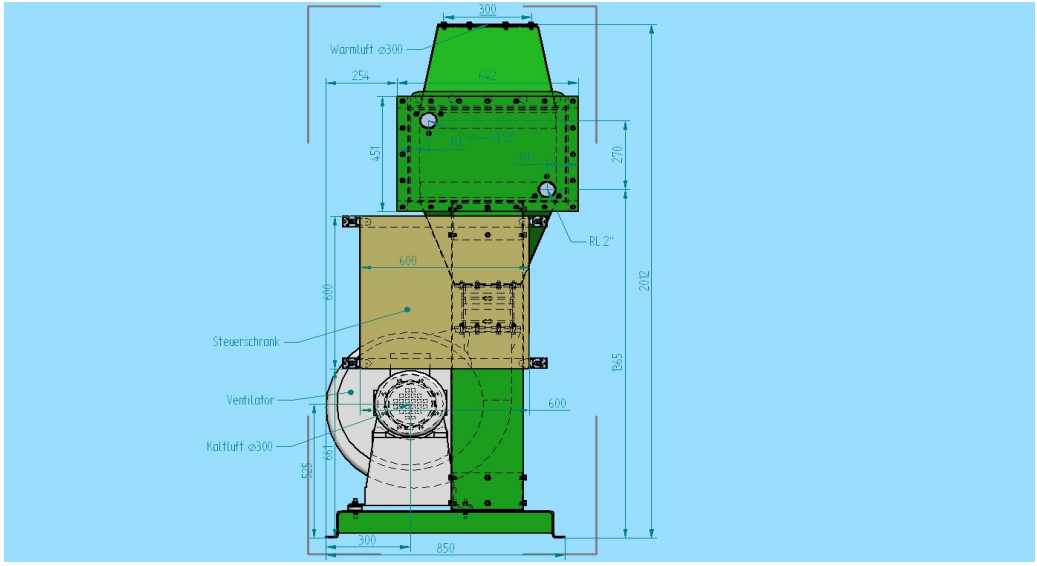Lufterhitzer WWLH 120-200